Datablad

Varenummer: 20615238
Beskrivelse: E+G Positioneringshåndtag
GN 215-60-K14-A

Mål

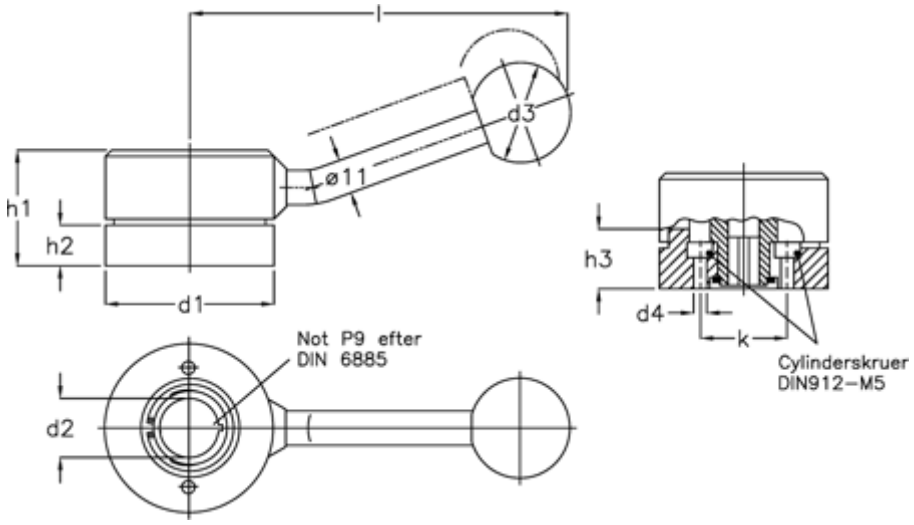

d1 = 60	K = 36
d2 = K14	Længde l = 125
d3 = 32	W = 19°
d4 = 5.2	
d5 = 50.0	
h1 = 39	
h2 = 15	
h3 = 18.5	

Dokumenter, målskitser og brochurer af enhver slags kan indeholde fejl for hvilke Brd. Klee A/S ikke hæfter.